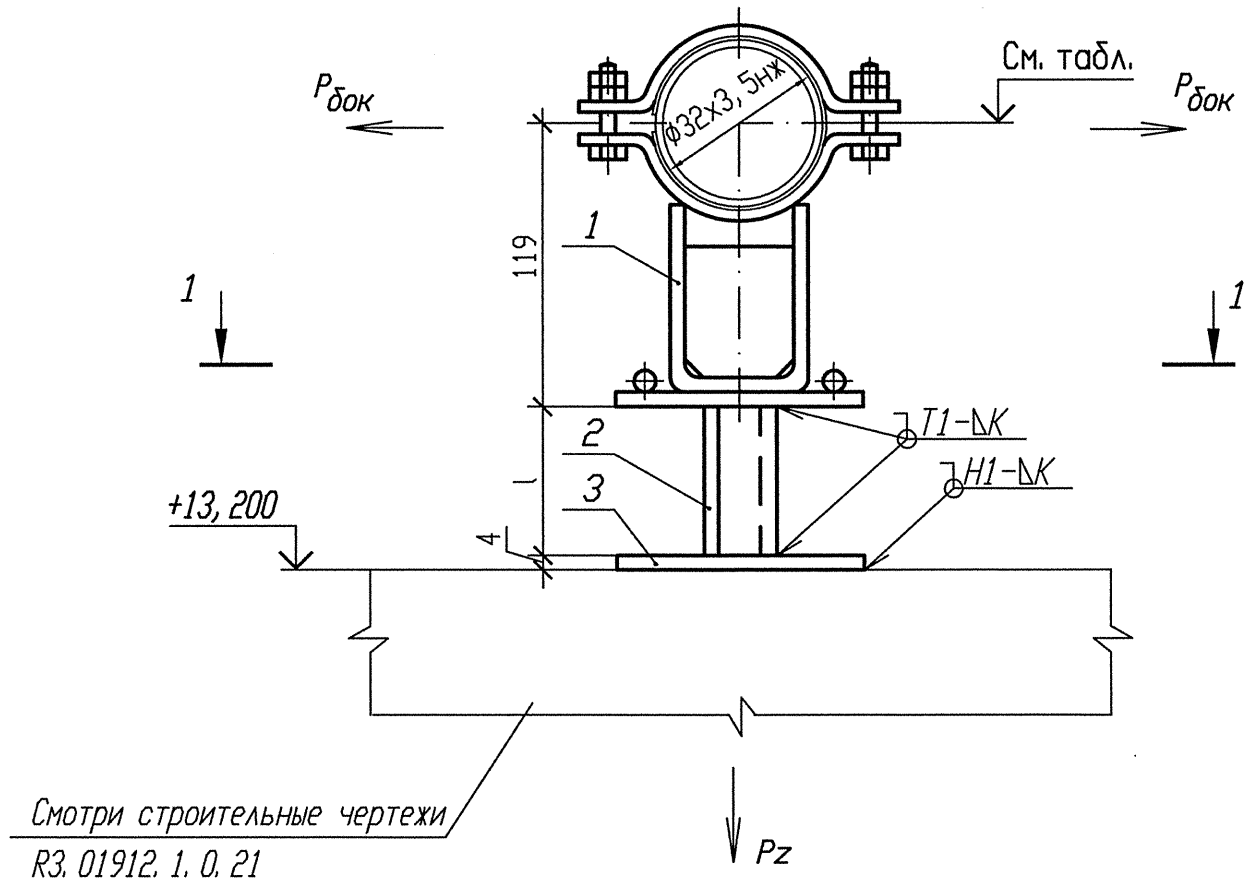

Разрез 1-1

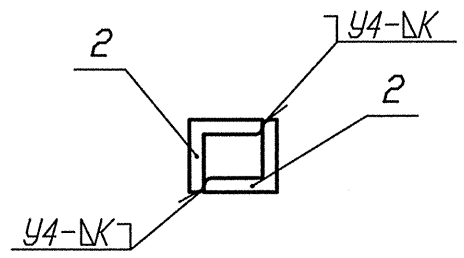

Спецификация деталей

Поз.	Обозначение	Наименование	Кол.	Материал	Масса, кг ед.	Масса, кг общ.	Приме-чание
1	18-517.000-27	Опора 32	1	Сборный	2,20	2,20	
2	ГОСТ 8509-93	Уголок В- 40х40х4 l=250	2	Ст 3 пс 2-св ГОСТ 535-2005	0,605	1,21	
3	ГОСТ 19903-74	Лист Б-ПН 4х90х90	1	Ст 3 сп 5-св ГОСТ 14637-89	0,254	0,254	
	ГОСТ 9467-75	Электроды		УОНИИ 13/45		-	
Итого:							3,664

1 Привязку опоры смотри изометрический чертеж, указанный в таблице.
2 Сварку производить по ГОСТ 5264-80.
3 Отметка трубопровода подлежит уточнению в соответствии с уклоном трубопровода.
4 Р - максимальная нагрузка на опору с учетом сейсмических воздействий.
5 Катет шва (К) принять по наименьшей толщине свариваемых деталей.
6 Изготовить семь комплектов.

Номер опоры	3ТС30У064	3ТС30У065	3ТС20У091	3ТС40У063	3ТС40У064	3ТС40У065	3ТС40У067
Нагрузка на опору Pz(кН)	0,343	0,722	0,071	0,261	0,257	0,137	0,116
Нагрузка на опору Рбок(кН)	0,917	0,253	0,02	0,872	0,340	0,043	0,136
Отметка опоры	+13,543	+13,543	+13,543	+13,570	+13,570	+13,570	+13,570
Изометрич. чертёж	3ТС30Z24	3ТС30Z24	3ТС30Z26	3ТС30Z24	3ТС30Z25	3ТС30Z25	3ТС30Z25

АРХИВНЫЙ ЭКЗЕМПЛЯР

Инв. N подл. R3.03733.1.0.13
Лист 430

1	-	Нов.	908-12		14.11
Изм.	Кол. уч.	Лист	Nдок.	Подпись	Дата
Инж. 2к.		Сидоренко			14.11
Пров. инж. 1к.		Швабинский			14.11
Пров. вед. инж.		Махотина			14.11
Нач. гр.		Жубрев			14.11
Н. контр.		Краснояров			15.11

R3.TC10.3012.013.01.00.278

Ростовская АЭС Блок 3

Редакторное отделение Герметичная часть Трубопроводы байпасной очистки воды I контура Рр больше 2,2 МПа	Стадия	Лист	Листов
	Р	1	1

Опора скользящая направляющая 3ТС30У064, 3ТС30У065, 3ТС20У091, 3ТС40У063-65, 3ТС40У067

ОАО "НИАЭП" 2012

Инв. N подл. | Подп. и дата | Взам. инв. N
R3.03733.1.0.13

Формат А3